Детская игровая площадка

kämpfer®

Инструкция по сборке

Представительство в России:
www.kampfer.ru
info@kampfer.ru

Внимание! На первом этапе сборки все гайки и шурупы затягивайте "от руки"
Базовый домик удобнее собирать в горизонтальном положении и потом поднять

Крепежные элементы упакованы по отдельности, не смешивайте с другими метизами для более легкой сборки

1) Для начала определите у 8-ой детали верх и низ. Наверху есть отверстия, внизу отверстий нет

2) Положите 2 детали №8 (далее Столбы) на чистую ровную поверхность таким образом чтобы наверху столба было только два отверстия рядом (как показано на рисунке)

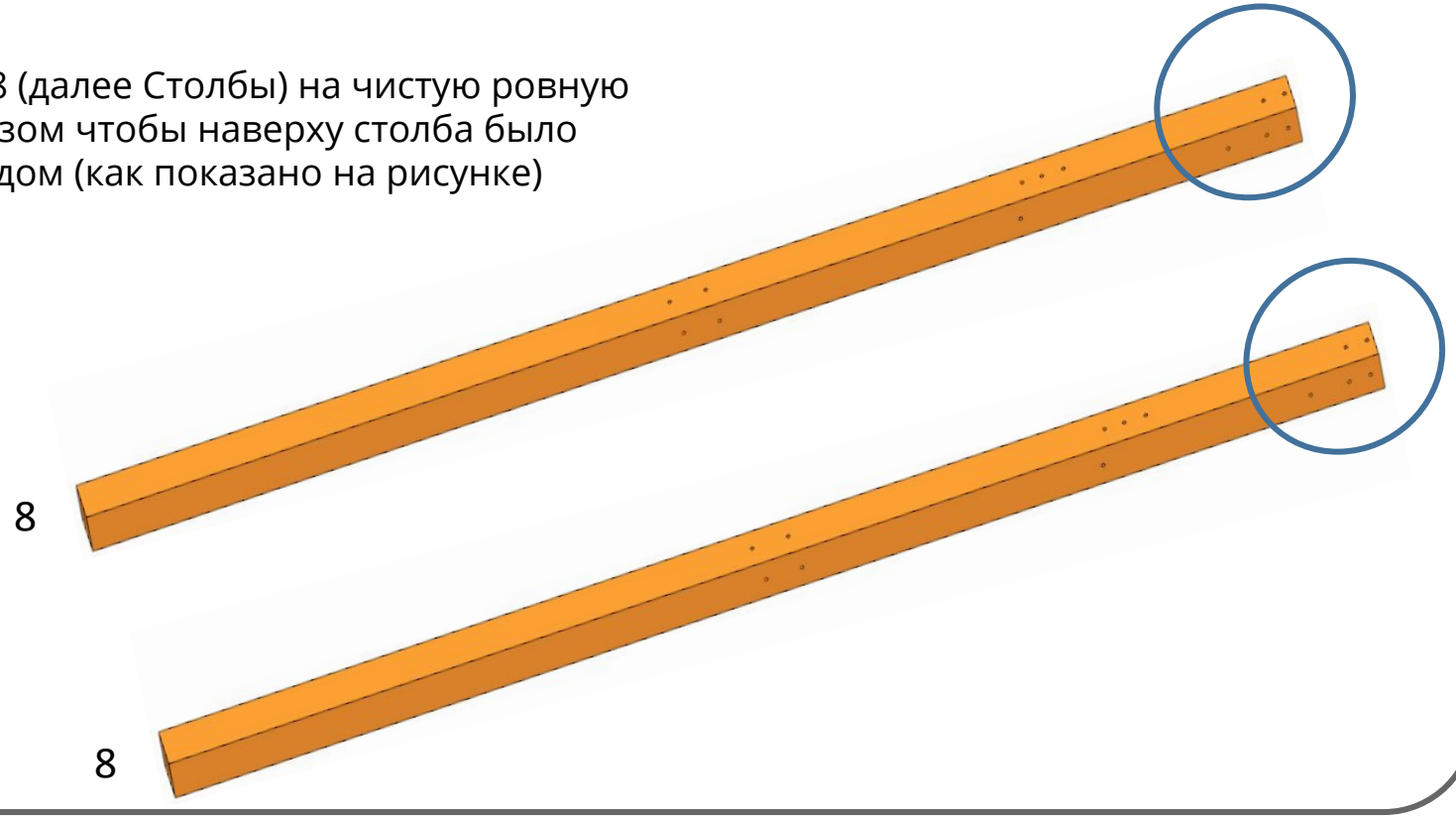

3) Сверху приложите детали №33 и №19 следующим образом:

а) деталь №19 расположите отверстиями смещенными вверх

б) деталь №33 расположите отверстиями смещенными вниз

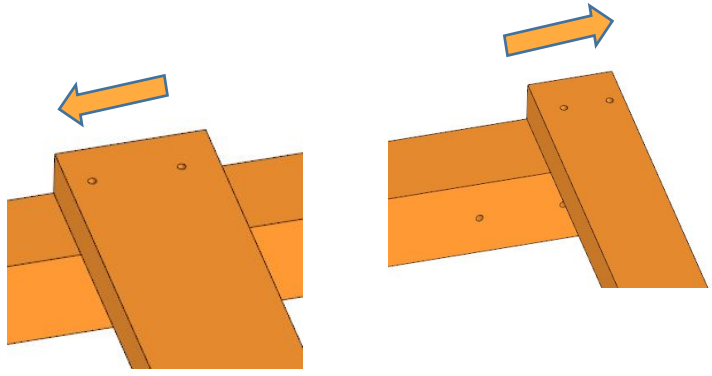

4) Прикрутите данные детали болтами М8х160 соблюдая порядок заглушек, шайб и гаек как на рисунке
Болты вставлять со стороны деталей
Закрутить, но не затягивать гайки

Внимание! У детали №19 прикрутите только нижние отверстия, в верхние прикручивается Крыша

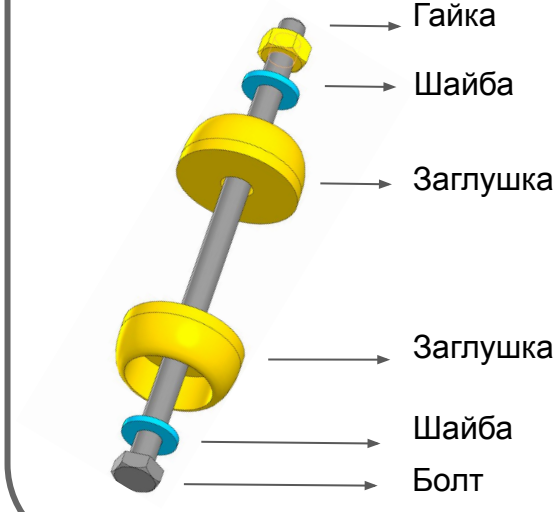

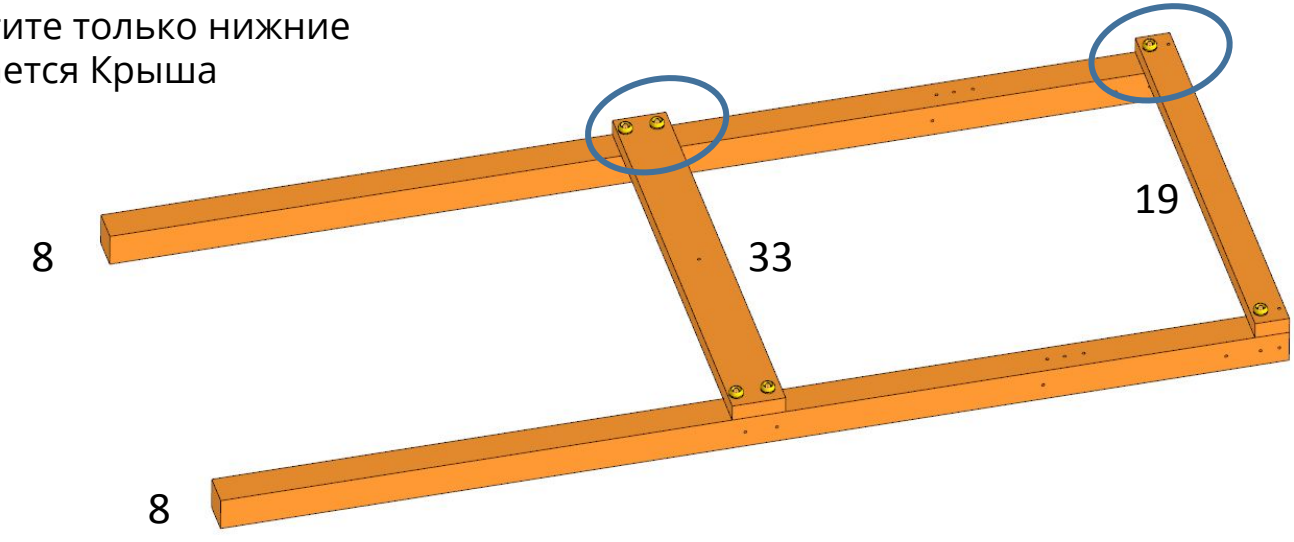

5) Приложите детали №18 и №34 к столбам с наружной стороны таким образом:

а) деталь №18 расположите потайным углублением снаружи и отверстиями смещенными вниз и закрепите болтами М8х140. Заглушка ставится только со стороны столба

б) деталь №34 расположите центральными отверстиями смещенными вверх. Прикрепите как показано на рисунке болтами М8х160 с правильным расположение заглушек и шайб. Закрутите, но не затягивайте гайки

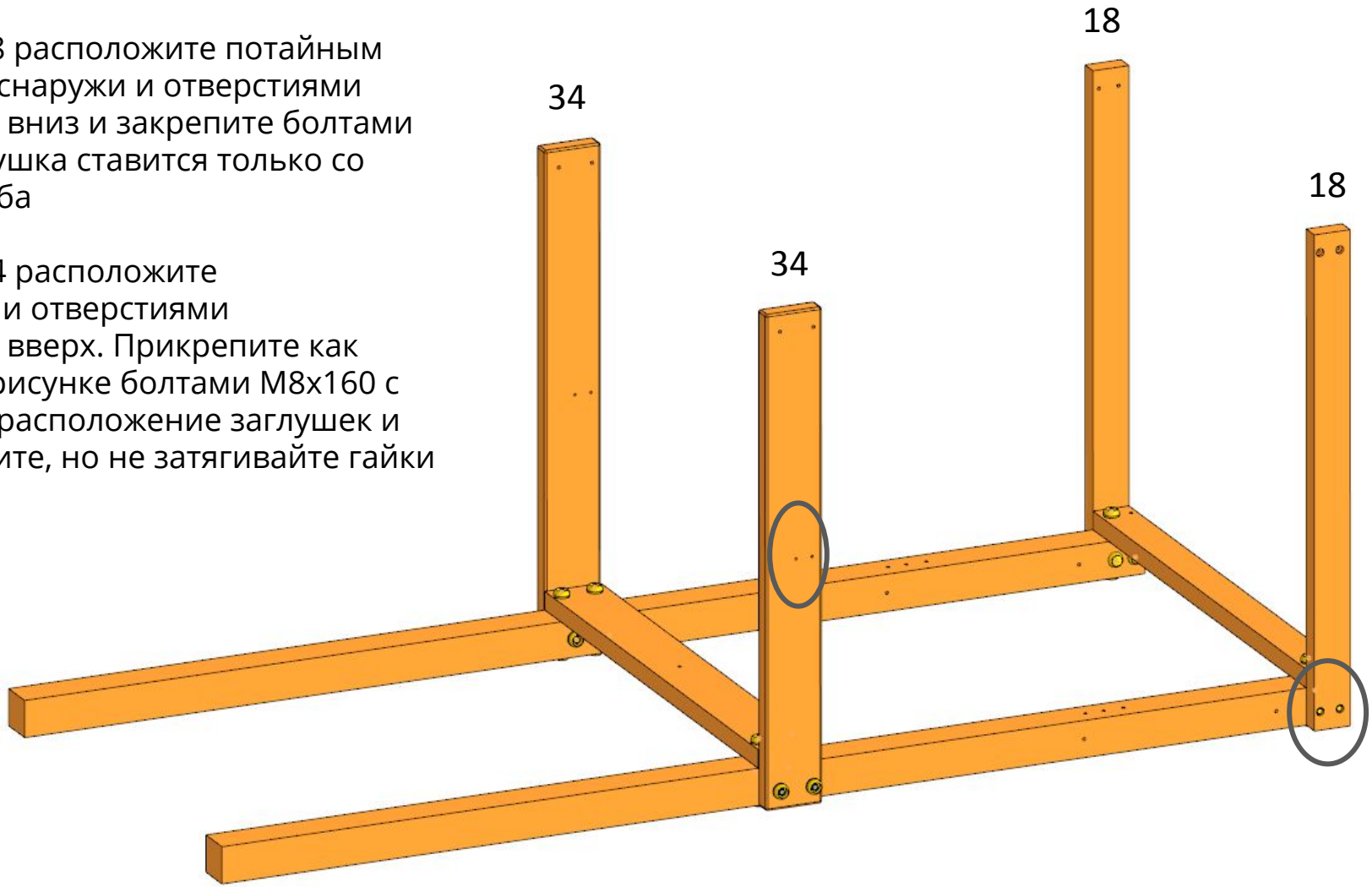

6) Приложите оставшиеся столбы к деталям №18 и №34.
Соблюдая порядок следования колпачков и шайб, вставьте болты М8х160 в отверстия и закрутите, но не затягивайте

Внимание! Один нижний болт к 34 детали, как показано на рисунке, не вставляйте. Там будет крепиться Лестница, болтом М8х200

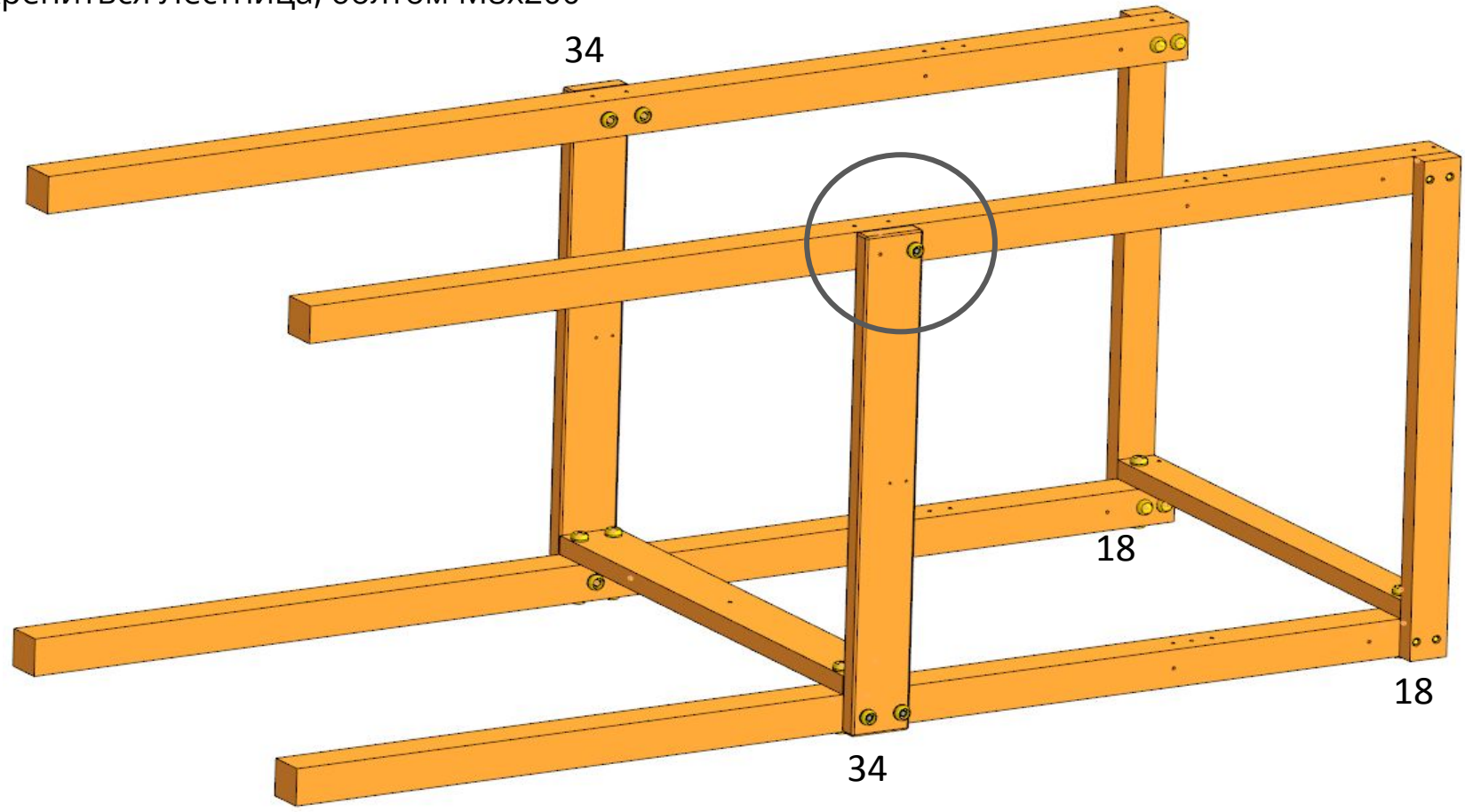

7) Приложите детали №19 и №33 к столбам с внутренней стороны таким же образом как и противоположные №19 и №33 детали

Соблюдая порядок следования колпачков и шайб, вставить болты М8х160 в отверстия и закрутите, но не затягивайте

Внимание! на 19 детали верхние болты не вставляем и не прикручиваем.
Будет крепиться Крыша болтами М8х200

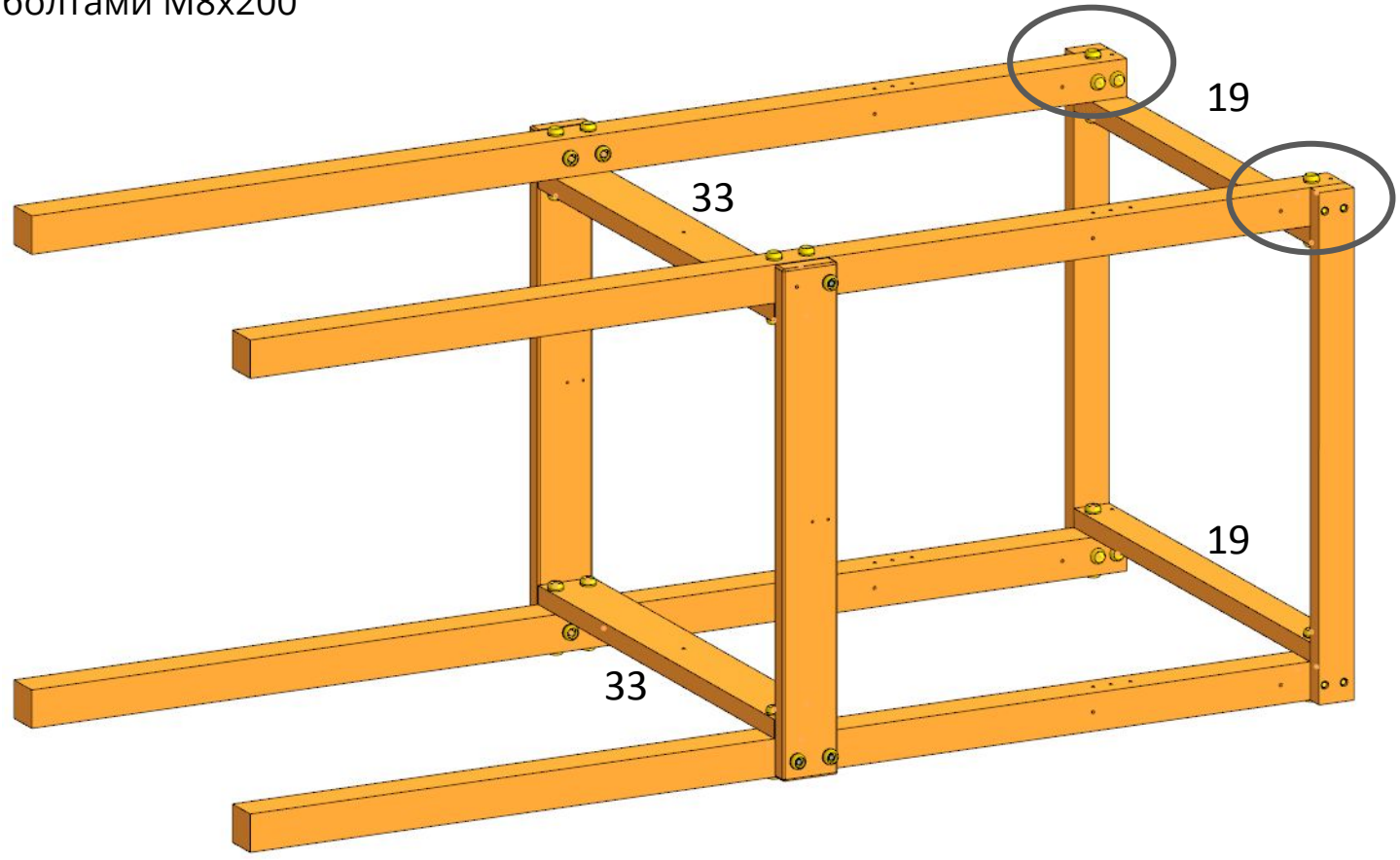

8) Шурупами 6х90 с шайбами и колпачками прикрутить деталь 24 к деталям 34 через центральные отверстия

9) Приложить 13 детали в столбам с наружной стороны почти посередине между 34 и 18 деталями Соблюдая порядок следования колпачков и шайб, вставить болты М8х160 в отверстия и закрутить, но не затягивать

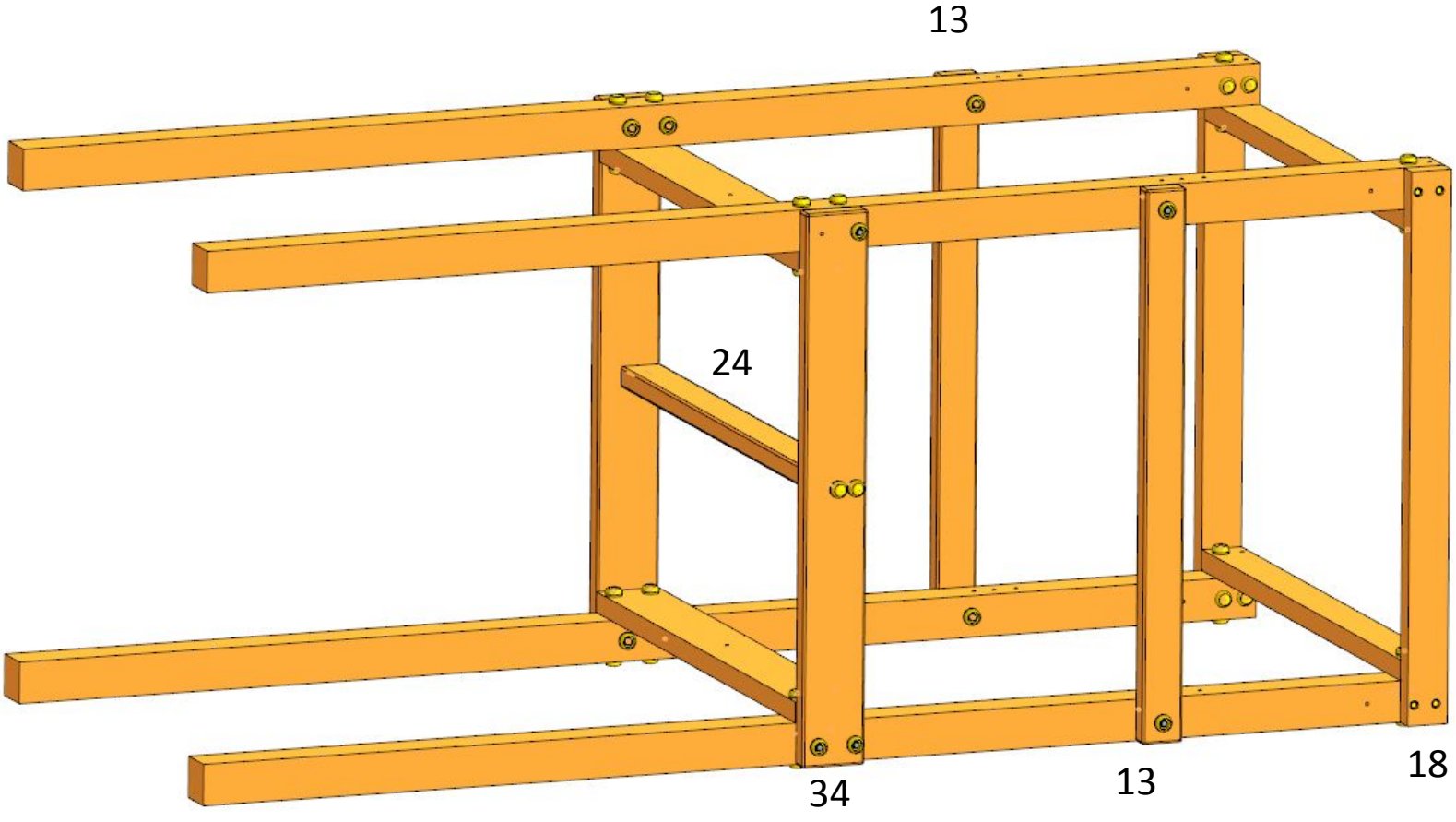

10) Для того, чтобы собрать каркас Крыши, необходимо приготовить четыре детали №1 как на рисунке, спиленные под углом и две детали №2 по 260мм

11) Прикрутите две детали №1 к детали № 2
Соблюдая порядок следования колпачков и шайб, вставить болты М8х110 в отверстия и закрутить, но не затягивать
Соберите 2 одинаковые части крыши как на рисунке

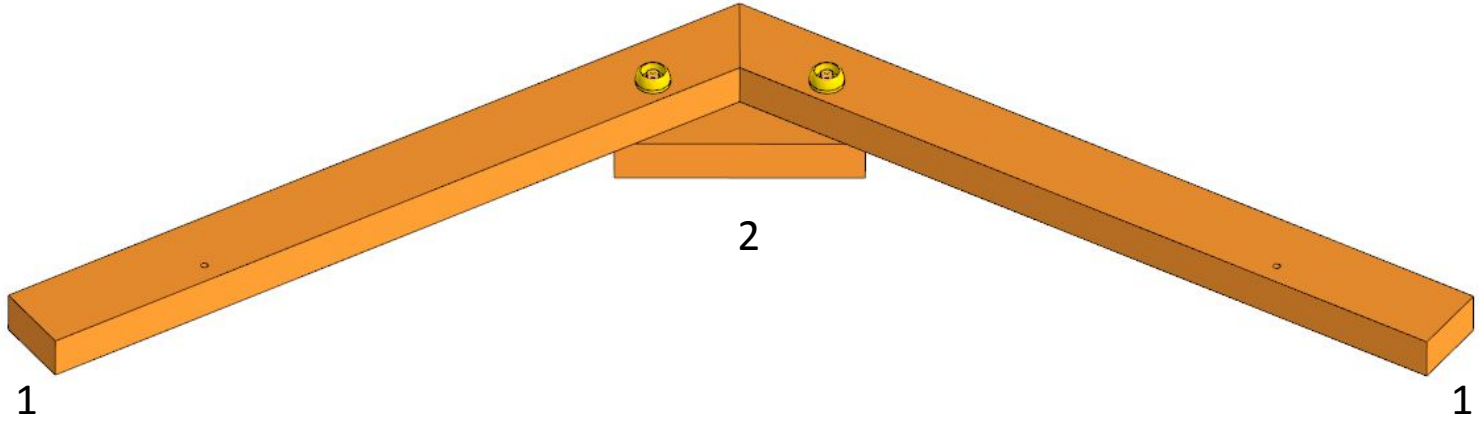

12) Приподнимите собранную конструкцию над землей в верхней части на 25-35 см, на рисунке показано стрелкой

13) Прикрутить две собранные части Крыши в свободные отверстия деталей №19
Соблюдая порядок следования колпачков и шайб, вставить болты М8х200 в отверстия и закрутить, но не затягивать

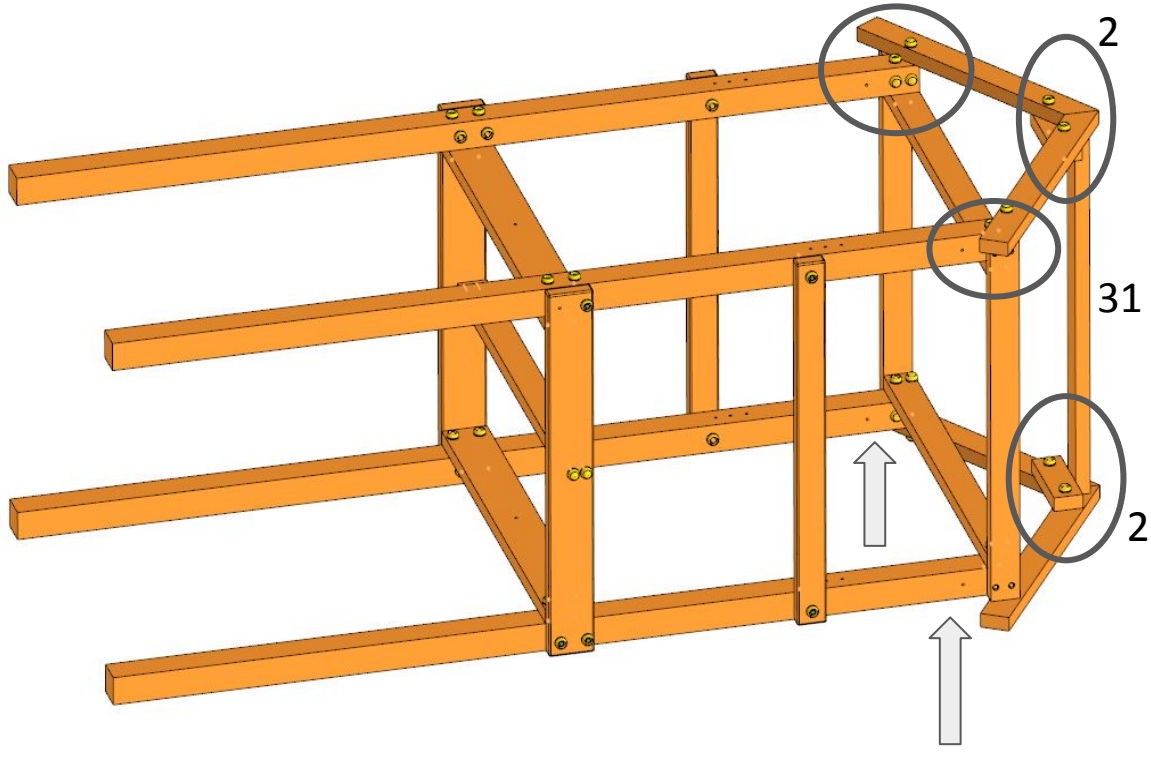

15) Поднимите и поставьте конструкцию в вертикальное положение

16) К деталям №34 и №13 прикрутите Балясины (доска 75 см) саморезами 3,5х45 (50)
Со стороны где будут стоять Качели балясины прикрутить обязательно!
Если у вас в комплекте есть Турник или Паутинка, то на второй стороне можете оставить лаз на всю ширину или поменьше при помощи балясин

Рекомендуем перед прикручиванием саморезов просверливать доски свелом 3-3,5мм

17) К деталям №33 и №24 прикрутите Пол (доска 102см) саморезами 3,5х45(50). Доски пола выставите вровень с деталью №33

18) Выставите собранный Домик по уровню на площадке и затяните все болты

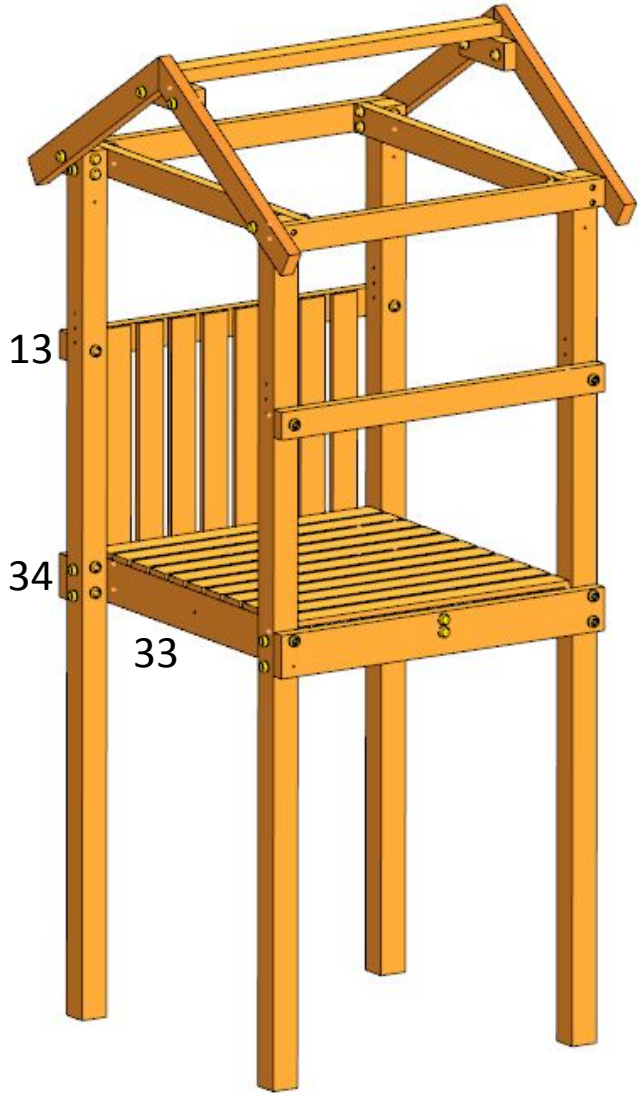

19) Прикрутите горизонтально детали №14 к Столбам на высоте деталей №13
Соблюдая порядок следования колпачков и шайб, вставьте болты М8х160 в отверстия и затяните их

20) Прикрутите вертикально УЗКОЙ стороной детали №22 к деталям №33 и №14 по центру
Соблюдая порядок следования колпачков и шайб, вставьте болты М8х160 в отверстия и затяните их

21) Натяните Тент на крышу
Выставьте его ровно и загнув одну сторону тента прикрутите двойной слой тента снизу к детали №18 короткими саморезами с прессшайбой
Далее натяните вторую сторону и таким же образом прикрутите снизу ко второй детали №18

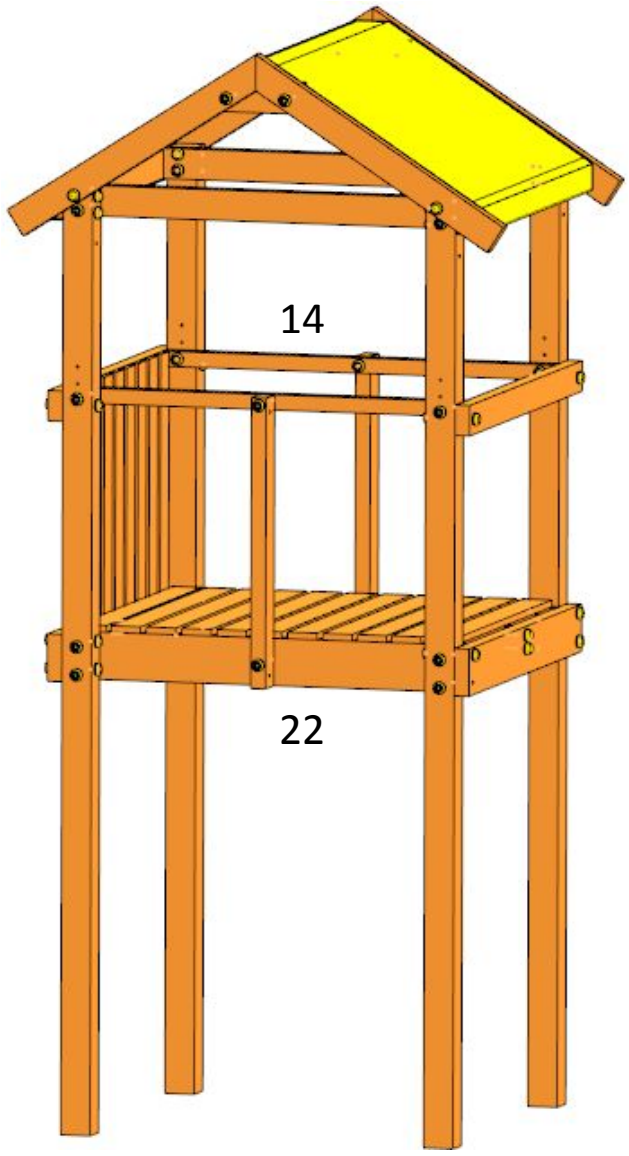

22) Ступени (доска 42,5 см) вставьте в прорези в каркасе лестницы и прикрутите с двух сторон саморезами 3,5x50(55)

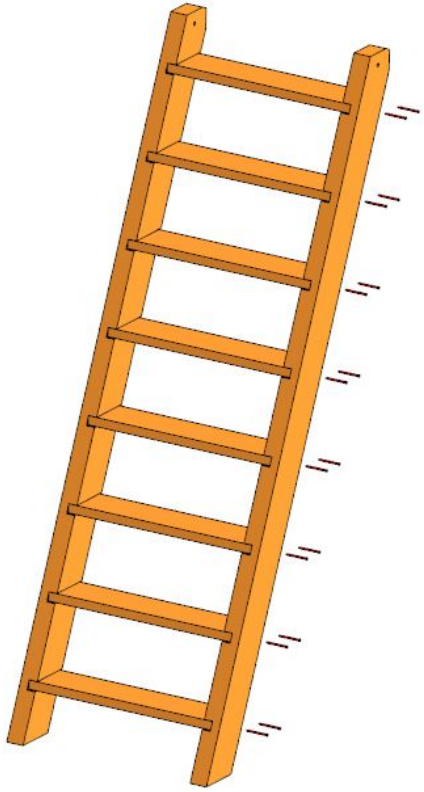

23) Прикрутите лестницу к Базовому домику. Соблюдая порядок следования колпачков и шайб, вставьте болт M8x200 со стороны Столба в нижнем отверстии в детали №34 и болт M8x110 со стороны детали №22. Болты затяните

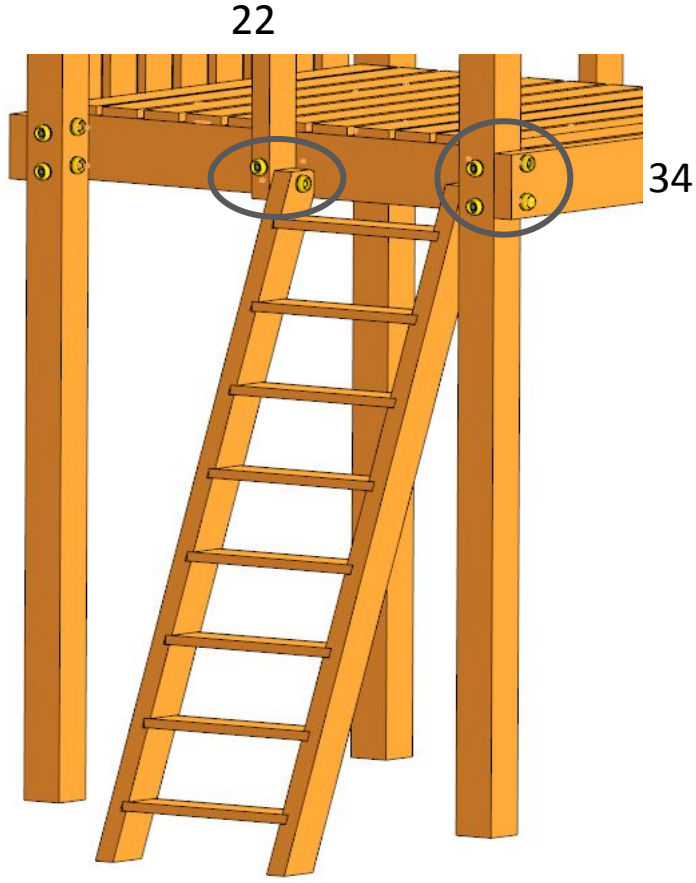

26) Установите и прикрепите скат шурупами 6х50. Отверстия рекомендуем предварительно просверлить сверлом 4-5мм

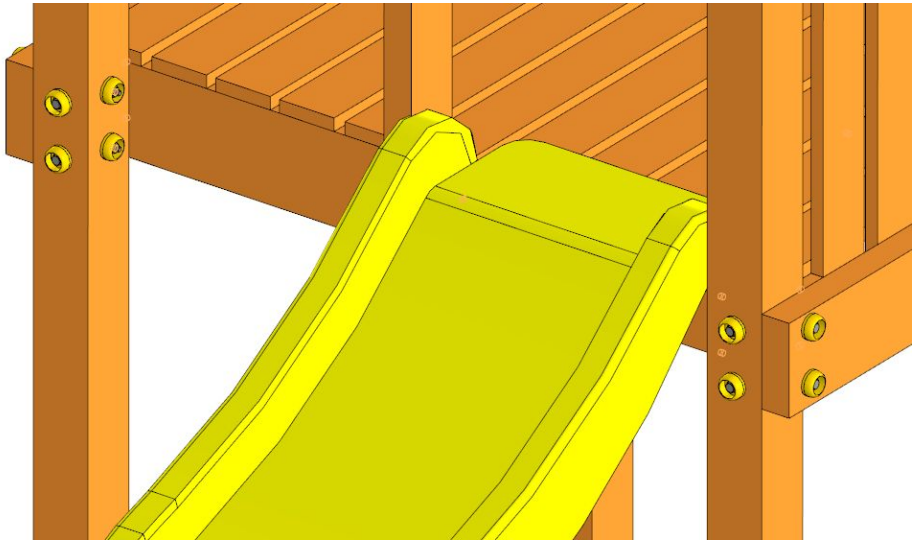

27) Саморезами 3,5х45(50-55) прикрутите доски 120см внизу Базового домика как показано на рисунке

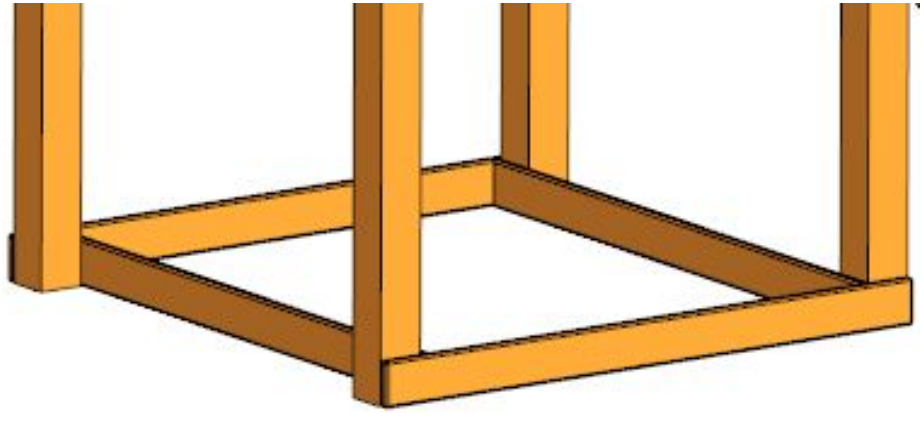

КАЧЕЛИ

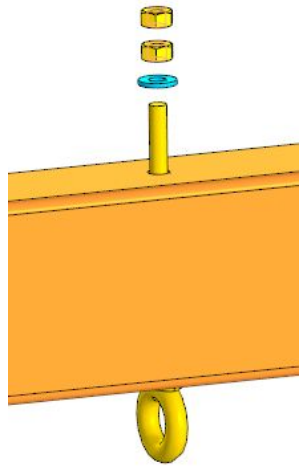

Внимание! Крепежные элементы для качелей упакованы отдельно, не смешивать с другими метизами

28) Подготовьте Балку качели.
В отверстия детали №30 вставьте винт кольцо, наденьте шайбу М10 и закрутите 2 гайки М10.
Затяните и законтрогайте их между собой

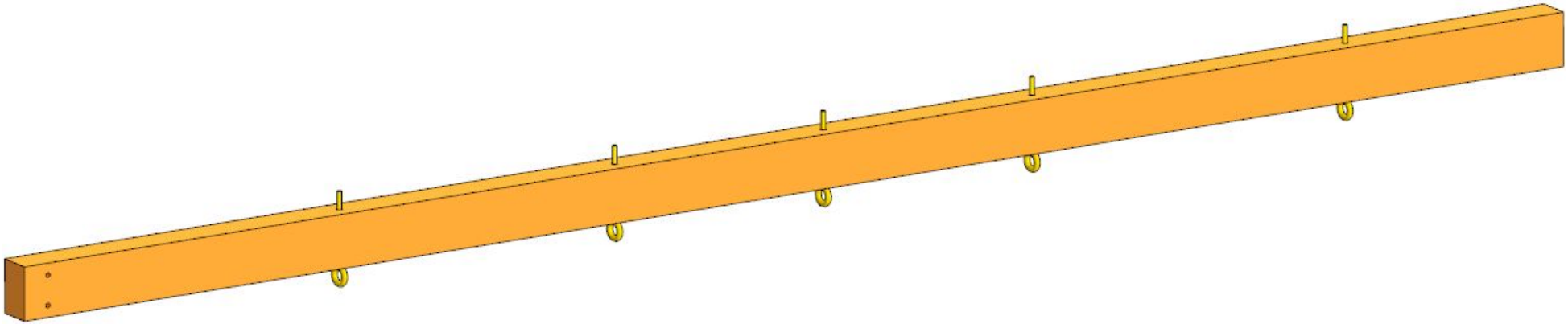

Внимание! Все крепежные элементы необходимо проверять не реже, чем 1 раз в месяц. Все веревочные соединения не реже, чем 1 раз в три дня

Внимание! Конструкция Детской площадки позволяет установить несущую балку качелей (деталь №30) на любую сторону по вашему желанию
Если качели не помещается по длине, вы можете отпилить необходимую длину балки

29) Соберите А-образную опору как на рисунке
Косынку прикрутите мебельным болтом М8 который идет в комплекте с колпачком, шайбой и гайкой. Болты затянуть

30) Прикрутите деталь №30 к Столбу двумя болтами М8х170 используя с двух сторон колпачки, шайбы и гайки. Болты затянуть.
Прикрепите деталь №30 к А-образной опоре при помощи Опоры бруса (в комплекте) и саморезов с прессшайбой 4,2х40 (в комплекте)
Качельки и все подвесные элементы закрепите на карабинах к винт-кольцам

СКАЛОДРОМ

31) При помощи метизов прикрутите саморезами доски 45см к брускам 120см (150см) как показано на рисунке

32) Прикрепите скалодром к базовому домику с помощью петель, которые идут в комплекте. В месте установки скалодрома можно оставить “лаз” в домик, удалив несколько перекрытий обшивки (балясин)

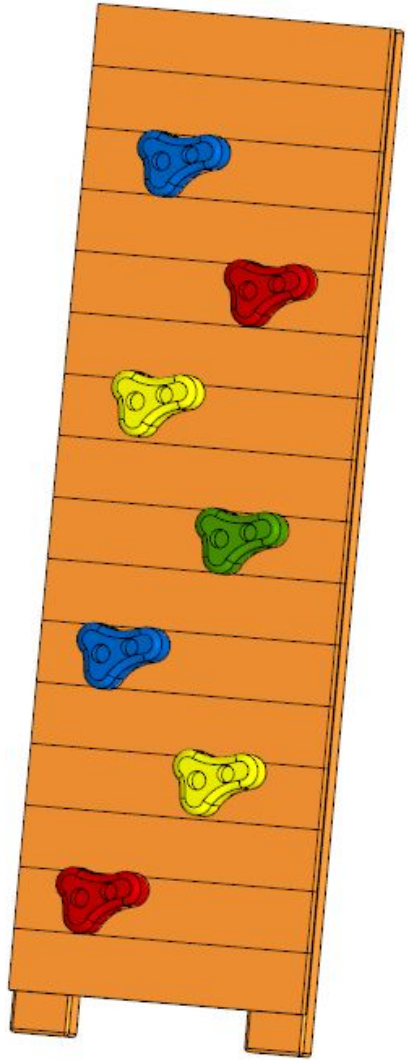

ПЕСОЧНИЦА-БАБОЧКА ПОД БАЗОВЫЙ ДОМИК

40) Прикрутите второй ряд доски 120см внизу домика саморезами 3,5х45(50-55)

Далее прикрутите третьим рядом бруски 4,5х9х120см шурупами 6х90 с колпачками и шайбами (отверстия под шурупы рекомендуем предварительно просверлить сверлом 4-5мм)

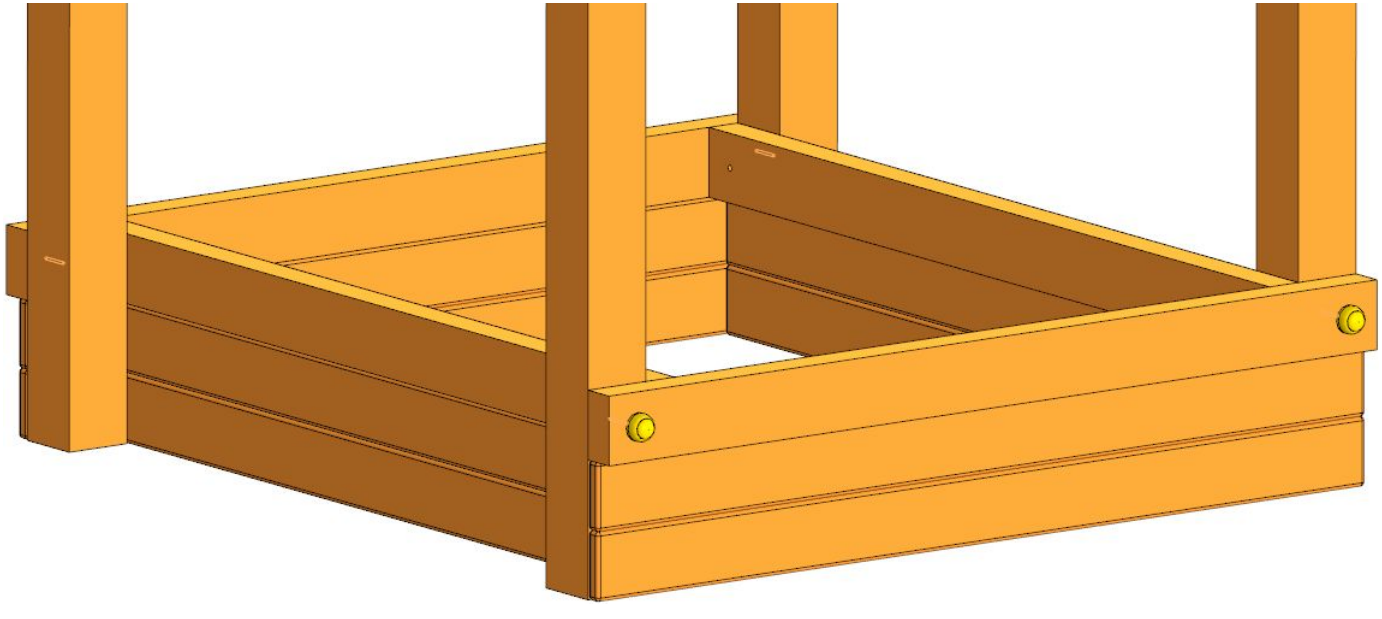

Внимание! Детали крышки песочницы поставляются парами в сборе. С одной стороны у спинки песочницы выступают петли

41) Прикрепите спинку песочницы к скамейке как показано на рисунке (выделено зеленым)

Должно получиться 2 одинаковых детали, складывающихся гармошкой в 3 сгиба

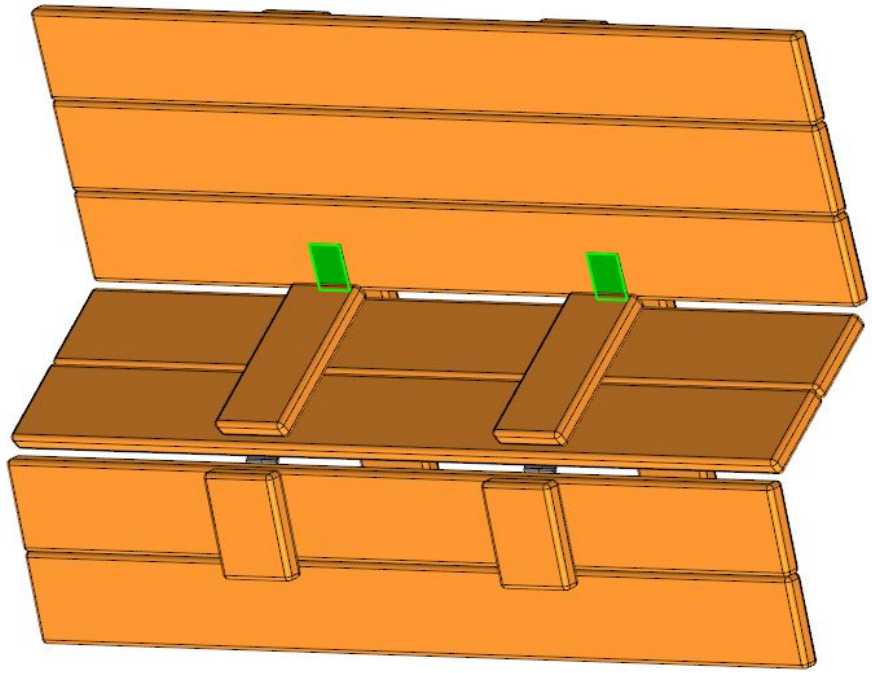

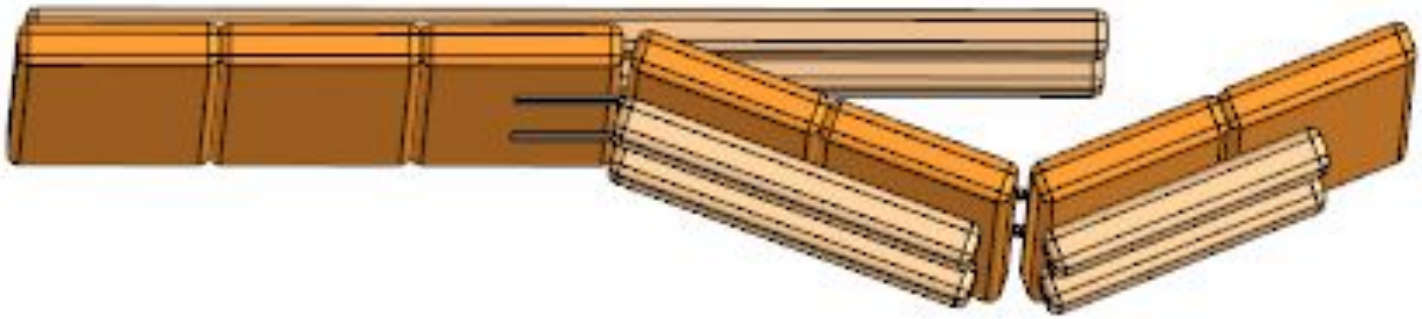

42) Теперь положите готовую крышку на основание песочницы таким образом, чтобы между 2 деталями крышки оставалось расстояние 1-2 см

43) Прикрутите саморезами 3,5x45(50-55) выделенные на рисунке детали к основанию песочницы

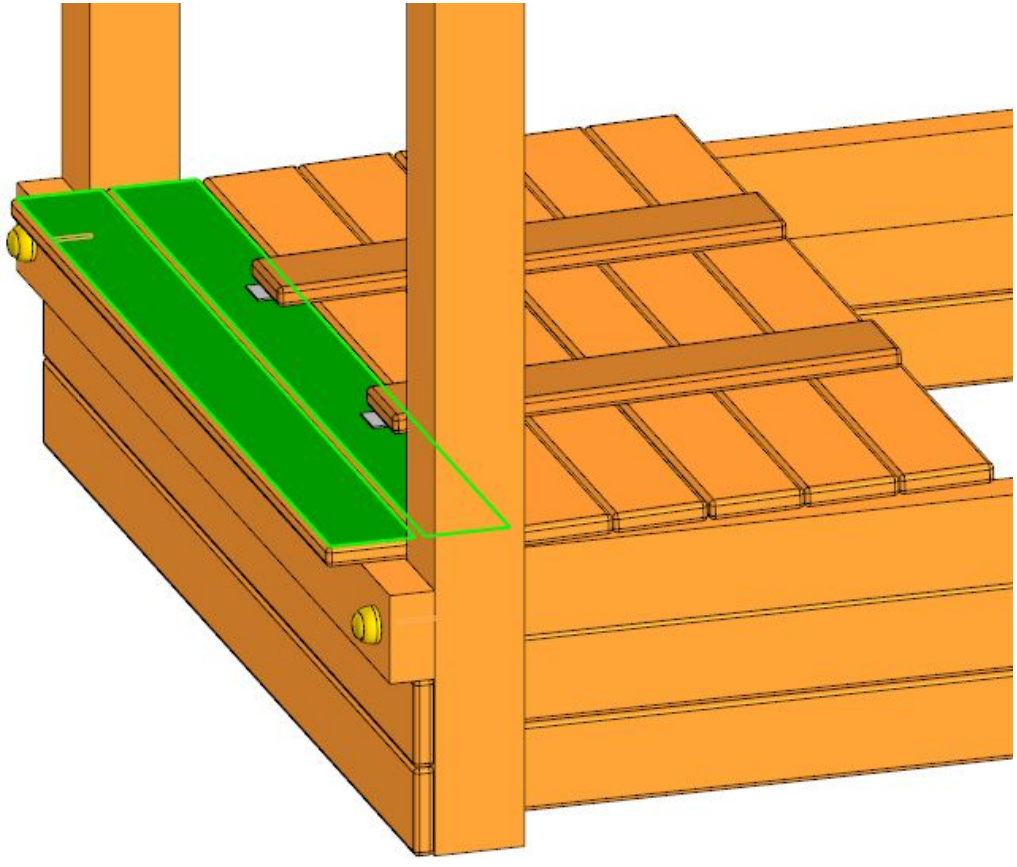

46) Вставьте все заглушки на колпачки, предварительно проверив чтобы все гайки были затянуты

Комплекс собран

kämpfer®

Представительство в России:

ООО «Кемпфер»
109428, Россия, г. Москва, 1-ый Вязовский проезд, дом 4, офис 408
Телефон: +7 (495) 108-73-20
e-mail: info@kampfer.ru
www.kampfer.ru