kämpfer

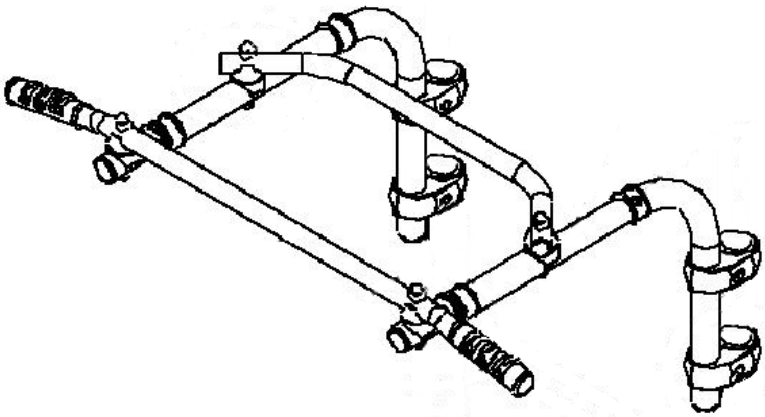

Подвижный турник для Комплекса KAMPFER

STRONG KID

Продукция произведена по заказу:

KÄMPFER LLC, Moscow

тел. (499) 170-48-45 факс (499) 170-86-04
e-mail: info@kampfer.ru

Подвижный турник РАМА подвижная «Г1»

ДСК ДСКМ-ВО 92.56.Г1.490.00 устанавливается на распорные комплексы;
ДСК ДСКМ-ВО 92.56.Г1.490.00-01 устанавливается на пристенные комплексы

Общий Паспорт ДСКМ-ВО 92.56.Г1.490.00 ПС

Внимательно прочтите паспорт (ПС) для ознакомления с правилами сборки, безопасной эксплуатации, обслуживания, транспортировки и хранения изделия РАМА подвижная (далее ПОДВИЖНЫЙ ТУРНИК).

Работы по сборке, разборке и установке ПОДВИЖНОГО ТУРНИКА должны производиться после изучения ПС.

Во избежание получения травм не допускается:

-участие детей при монтаже ПОДВИЖНОГО ТУРНИКА;
-проведение регулировки ПОДВИЖНОГО ТУРНИКА детьми;
-проведение занятий детей без присмотра взрослых;
-проведение занятий при отсутствии мягких ковриков;
-проведение занятий на ПОДВИЖНОМ ТУРНИКЕ более, чем одним ребенком.

Безопасность изделия подтверждена сертификатами соответствия:

- Госстандарта России, сертификат № РОСС RU.AE83. B26699 от 25.03.2011;
- TÜV NORD, сертификат № 44 321 12 404378 от 18.04.2012.

1. НАЗНАЧЕНИЕ ИЗДЕЛИЯ.

1.1 ПОДВИЖНЫЙ ТУРНИК применяется для выполнения спортивных и игровых упражнений детьми.

1.2. ПОДВИЖНЫЙ ТУРНИК предназначен для эксплуатации внутри жилых помещений, и устанавливается на Детские спортивные комплексы Kampfer серии «STRONG KID» и «Gridline». Расстояние между стойками, на которые устанавливается Подвижный турник, (по осям) – 490 мм.

1.3. Паспорт распространяется на исполнения: ДСКМ-ВО 92.56.Г1.490.00 устанавливается на распорные комплексы; ДСКМ-ВО 92.56.Г1.490.00-01 устанавливается на пристенные комплексы.

Производитель имеет право на внесение изменений в дизайн, комплектацию, а так же в технические характеристики изделия в ходе совершенствования своей продукции без дополнительного уведомления об этих изменениях.

2. ОСНОВНЫЕ ТЕХНИЧЕСКИЕ ДАННЫЕ.

Основные технические характеристики приведены в таблице 1.

Таблица 1

Габариты в собранном виде:	длина, мм	600
	ширина, мм	860
	высота, мм	410
Максимальный вес пользователя, кг.		100
Минимальный допустимый возраст ребенка		3 года
Вес нетто, не более, кг.		6,6
Срок службы, лет (не менее)		5

3. УСТРОЙСТВО

3.1 Состав изделия.

3.1.1 ПОДВИЖНЫЙ ТУРНИК представляет собой сборно-разборную каркасную конструкцию из металлических труб.

3.1.2 Для выполнения спортивных упражнений ПОДВИЖНЫЙ ТУРНИК монтируется на стойки Комплекса. Высота установки ПОДВИЖНОГО ТУРНИКА определяется индивидуально в зависимости от роста пользователя.

3.2 Сведения по применённым материалам.

Материалы, примененные при изготовления деталей ПОДВИЖНОГО ТУРНИКА, разрешены к применению в продукции, предназначенной для детей и имеют санитарно-эпидемиологические заключения (СЭЗ).

4. КОМПЛЕКТНОСТЬ

Комплектация ПОДВИЖНОГО ТУРНИКА приведена в таблице 2.

Примечание: В связи с постоянной работой над совершенствованием выпускаемой продукции возможны изменения, не отраженные в настоящем паспорте. Внесенные изменения не ухудшают потребительские свойства продукции.

Таблица 2

№ поз.	Сборочные единицы и детали		Кол-во, шт., на исполнение		
	Обозначение	Наименование	ДСКМ-ВО 92.56.Г1.490.00	ДСКМ-ВО 92.56.Г1.490.00-01	Пакет
9	ДСК 05-011	Корпус	4	-	1
10	ДСК 05-012	Заглушка	4	-	1
26	1.ДСК 039.00	Гриф	1		
28	1.ДСК42х33,5 Пл.001	Хомут	8		1
33	ДСК 05-043	Полувтулка	8	-	1
38	ДСК 05.072.00	Полукольцо	16		1
49	ДСК 05.069.00	Катушка- клипса	6		1
52	1.ДСКМ 066.00	Перекладина в сборе	1		
53	1.ДСКМ 065.00	Укос в сборе	2		
54	ДСК 05.060.01	Полухомут 25	4		1
55	ДСК 05.060.02	Полухомут	4		1
Стандартные изделия					
61	Болт М8х45.58.016 ГОСТ 7798-70		2	-	1
65	Болт М8х75.58.016 ГОСТ 7798-70		4		1
75	Гайка М8.4.016 ГОСТ 5915-70		10	8	1
81	Шайба 8.04.016 ГОСТ 11371-78		8	4	1
91	Колпачок декоративный №13		8		1
93	Винт М8 х 45.58.016 ГОСТ 11738-84		4		1
94	Винт М6 х 30.58.016 ГОСТ 11738-84		8		1
95	Гайка М6 ГОСТ 5915-98		8		
140	Заглушка Д17		8		
141	Заглушка Д12		16		
	Ключ S=24х13 мм*		1		1
	Ключ шестигранный S=6 мм*		1		1
	Ключ шестигранный S=5 мм*		1		1
Документация					
	Паспорт ДСКМ-ВО 92.56.Г1.490.00 ПС		1		

* - не входит в комплект при поставке ПОДВИЖНОГО ТУРНИКА в составе спортивного комплекса.

5. СБОРКА И ПОДГОТОВКА К ЭКСПЛУАТАЦИИ

5.1 Распаковать ПОДВИЖНЫЙ ТУРНИК, разложить комплектующие детали на заранее приготовленном участке. Убедиться, что комплектность поставки совпадает с паспортными данными.

5.2 Собрать и установить гриф и перекладину ПОДВИЖНОГО ТУРНИКА на укосы в сборе Комплекса согласно общим схемам А и В.

Общая схема сборки ПОДВИЖНОГО ТУРНИКА

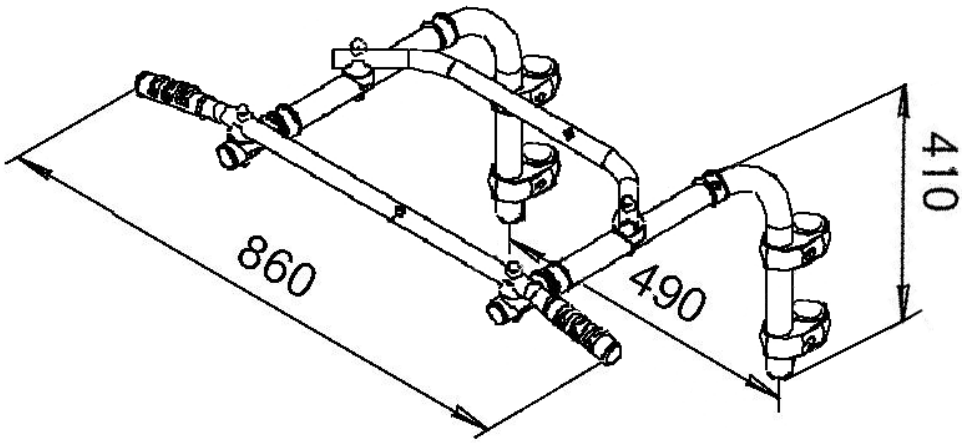

А: Установка грифа поз.26 на Укос в сборе поз. 53	**В**: Установка Перекладины в сборе поз.52 на Укос в сборе поз. 53
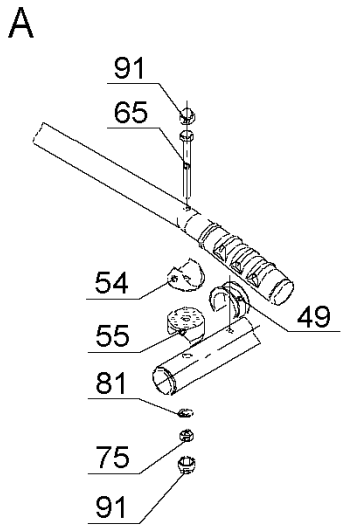	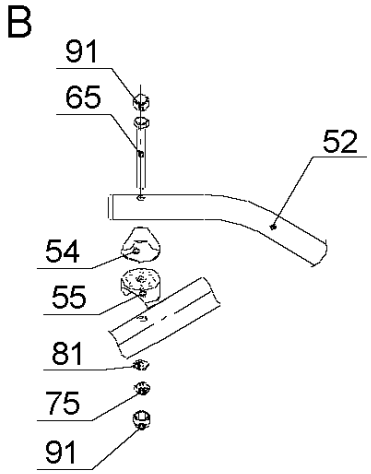

5.3 Собрать и установить ПОДВИЖНЫЙ ТУРНИК на стойки лестниц согласно соответствующим схемам: схеме **C** для пристенного комплекса или схемам **C** или **D** для распорного комплекса.

Варианты сборки ПОДВИЖНОГО ТУРНИКА с креплением хомутов поз.28

Схема установки ДСКМ-ВО 92.56.Г1.490.00 на пристенный комплекс с трубами ø42мм.	Схема установки ДСКМ-ВО 92.56.Г1.490.00-01 на распорный комплекс с трубами ø32мм.
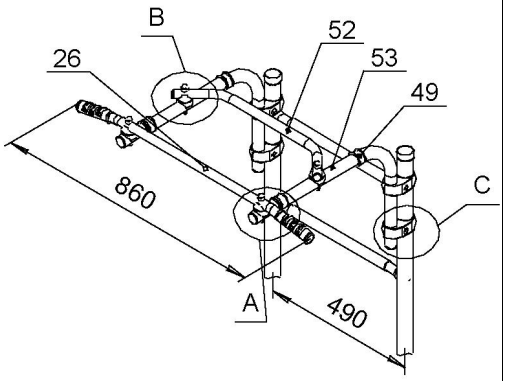	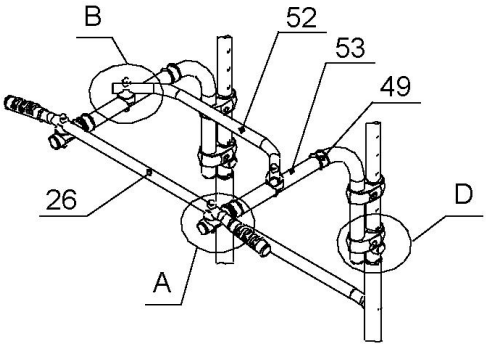

Внимание! **Подвижный турник необходимо устанавливать на стойки лестницы таким образом, чтобы хомуты поз.28 опирались или на предварительно установленный крепеж, или на перекладины.**

C: Крепления детали Укос в сборе поз. 53 на пристенный комплекс с трубами ø42мм.	**D**: Крепления детали Укос в сборе поз. 53 на распорный комплекс с трубами ø32мм.
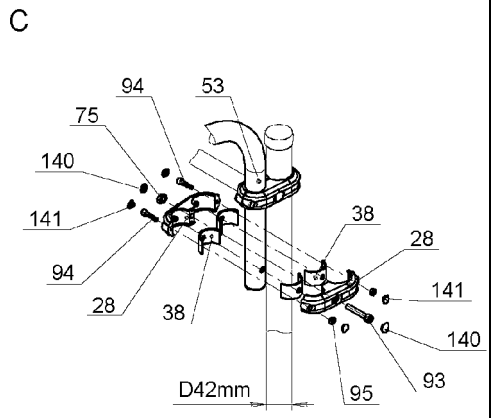	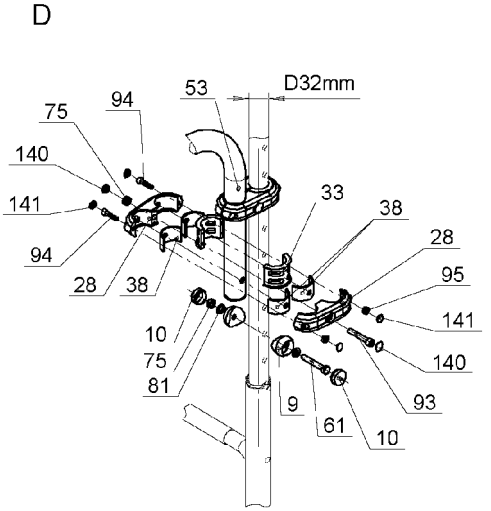

МЕРЫ БЕЗОПАСНОСТИ.

Перед каждым занятием проверять надежность крепления – все узлы должны быть надежно закреплены, не иметь повреждений, крепежные элементы должны быть надежно затянуты.

НЕ ДОПУСКАЮТСЯ занятия при наличии любого из указанных повреждений до их полного устранения.

6. ПЕРЕВОЗКА И ХРАНЕНИЕ.

7.1. Транспортировка производится в упаковке производителя, любым видом транспорта при соблюдении его сохранности.
7.2. Условия хранения соответствуют 2(С) по ГОСТ 15150-69. До установки в рабочее положение хранить в упаковке завода-изготовителя в закрытых сухих помещениях с естественной вентиляцией воздуха.

7. УТИЛИЗАЦИЯ

Изделие не содержит опасных для здоровья и жизни веществ. Утилизацию отходов осуществлять в соответствии с СанПиН 2.1.7.1322-03.

8. ГАРАНТИЙНЫЕ ОБЯЗАТЕЛЬСТВА.

Изготовитель гарантирует соответствие изделия требованиям
СТО 71030909-003-2009 при соблюдении покупателем правил транспортировки, хранения, сборки и эксплуатации.
Гарантийный срок эксплуатации изделия – 12 месяцев со дня реализации.
Гарантия не распространяется на изделия:

- поврежденные при перевозке покупателем;
- для которых нарушены правила хранения, сборки и эксплуатации, изложенные в настоящем паспорте;
- не имеющие в «Паспорте» отметок об упаковывании, приёмке ОТК и продаже изделия.

9. СВИДЕТЕЛЬСТВО О ПРИЕМКЕ.

Подвижный турник подвижная ДСКМ-ВО 92.56.Г1.490.00___ соответствует ГОСТ 25779;
СТО 71030909-003-2009 и признана годной к эксплуатации.

Дата изготовления «___»_____ 20___ г. Упаковщик_____

ОТК_____

10. ОТМЕТКА О ПРОДАЖЕ.

Торговое предприятие _____
_____

Продавец _____ _____ Дата «___»_____ 20___ г.
(подпись) (фамилия)

М.П.

AE 83

Производитель

ЗАО «ЗАВОД ИГРОВОГО СПОРТИВНОГО ОБОРУДОВАНИЯ»

428037, Россия, Чувашская Республика, г. Чебоксары,
Монтажный проезд, 6б; тел./факс (8352) 22-21-23